＜まんまるポーチ＞

サイズ　直径 13 ㎝　深さ 7cm
使用糸　スキークラフトルームジュート
　　A 色 15 g（1 玉）　B 色 15 g（1 玉）
使用針　かぎ針 6/0 号使用
ゲージ　模様編み（10cm 平方）20 目 22 段
付属　ボタン 15 ㎜ 1 ヶ

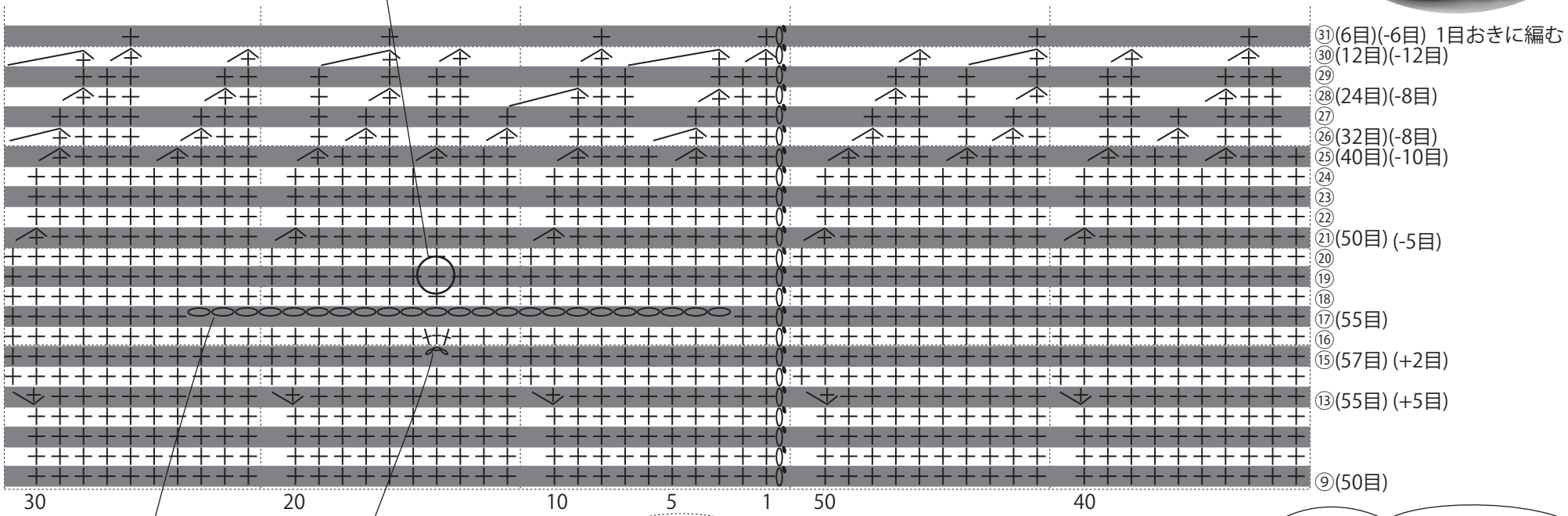

1,2段目はA色
偶数段はA色で編む

3段目以降の奇数段は
B色で編む

⑧50目(+10目)
⑦40目(+8目)
⑥32目
⑤32目(+8目)
④24目
③24目(+12目)
②12目(+6目)
①わの中に細編み6目

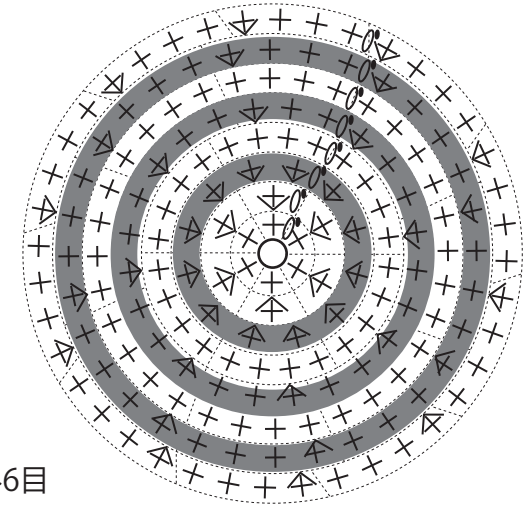

□＝A色
■＝B色

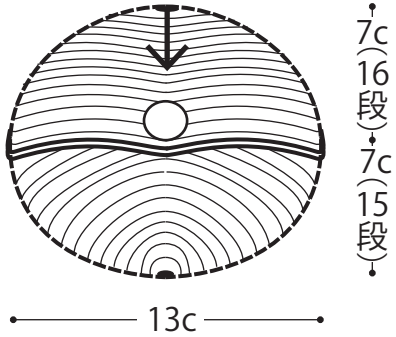

しまにぐるぐる編んでいくと
まぁるいポーチが
出来上がるよ。
ボタンを付ければ
できあがり！